Листогибочные прессы
Серия HFE-M2

Технология гибки

AMADA

Успешная технология гибки листов от AMADA дает пользователям больше гибкости!

Изготовлено в Европе и для Европы

Листогибочные прессы фирмы AMADA успешно эксплуатируются с 1955 года. За это время концерн, установив приблизительно 90000 единиц листогибочного оборудования во всем мире, стал одним из лидеров на мировом рынке, а также в Европе. Благодаря непрерывным разработкам и совершенствованиям на основе опытных данных, постоянно создаются новые и соответствующие требованиям рынка системные решения.

Тоже самое можно сказать и про высококачественные листогибочные прессы серии HFE-M2 с усилием от 500 до 2200 кН.

Наиболее важными качествами модельного ряда являются:более удобное обслуживание, большие возможности по применению, высокая эффективность и рентабельность благодаря точности, новая концепция энергосбережения и другие дополнительные возможности.

С помощью листогибочных прессов серии HFE-M2 пользователи могут достичь лучших результатов эффективно и экономично:

- Независимо от выбранных усилий гибки и размеров
- При максимальном удобстве в эксплуатации
- С помощью практичных опций
- При высокой гибкости
- При высокой производительности
- Сосредоточенность на простых и комплексных потребностях сегодняшнего и завтрашнего дня

Широкое многоообразие для исключительно точного качества

Коротко о наиболее важных реимуществах:

- Практически рассчитанные модельные варианты благодаря техническим новшествам.
- Специально разработано для европейского рынка и изготовлено в Европе.
- Экономически эффективные варианты моделей с усилием от 500 до 2200 кН и длиной гибки от 1250 до 4000 мм.
- Оптимальная комбинация длина гибки/ усилие гибки для любых материалов.
- Модернизированный привод с пониженным энергопотреблении по сравнению с обычными системами.
- Равномерный угол гибки без устройств компенсации прогиба и ручной подстройки - выигрышно при любом материале и любой толщине.
- Надежность, точность, а также низкие расходы по эксплуатации и обслуживанию.
- Применение высококачественных компонентов фирм-изготовителей, пользующихся хорошей репутацией.
- Инновационное ЧПУ.
- Расширенная гамма принадлежностей для еще большей гибкости.
- Дистанционная диагностика „AB-PAD“ - возможность обновления программного обеспечения через Интернет.
- Станки, инструмент и технологическое оборудование „из одних рук“, консультирование пользователя, обучение оператора, обеспечение запасными частями, а также услуги по техническому и сервисному обслуживанию непосредственно от AMADA.

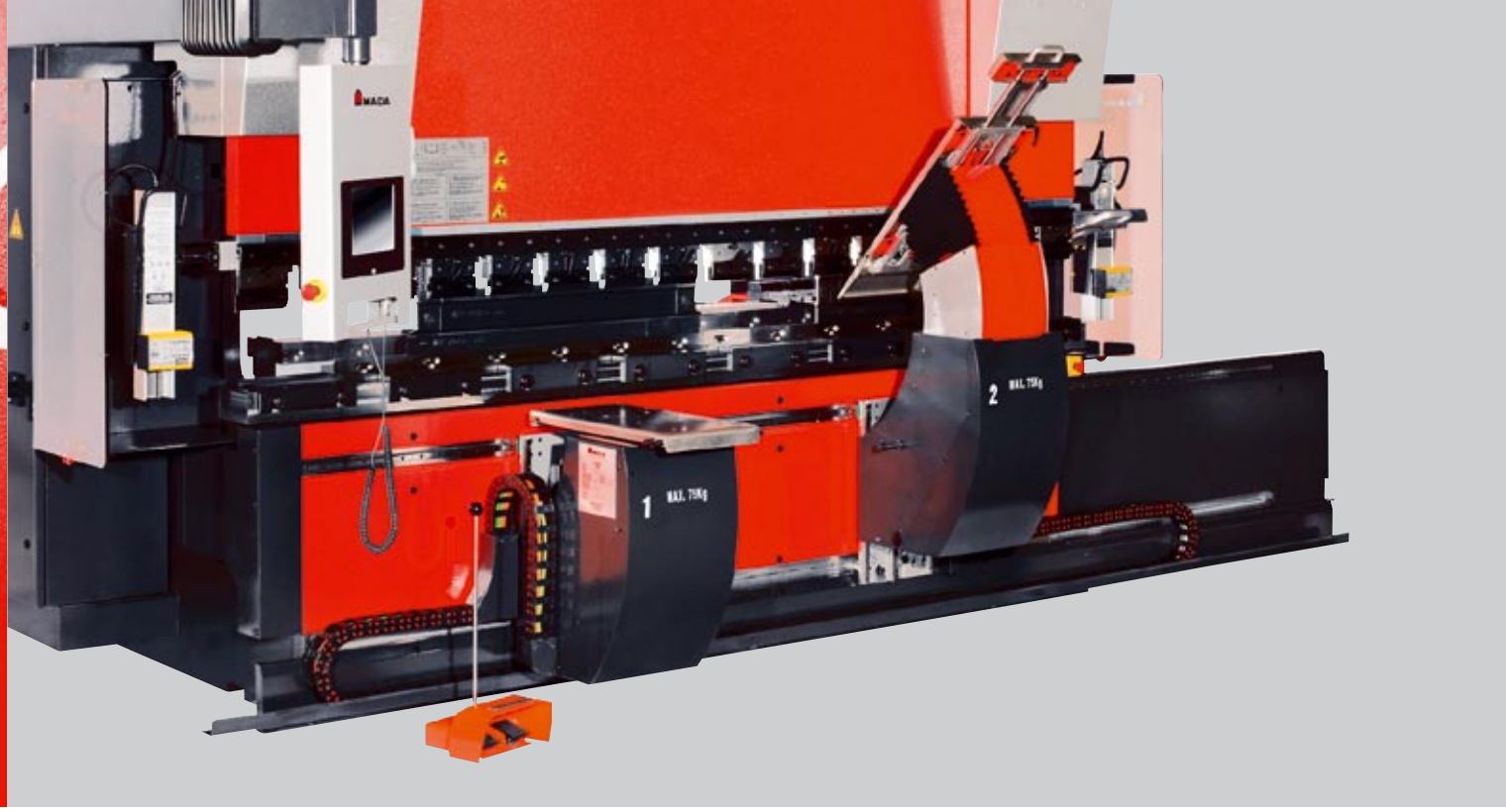

Продуманная концепция модельного ряда HFE-M2 для решения разнообразных задач

Серия прессов с 8 моделями с различными комбинациями усилия и длины гибки работает с оптимальной эффективностью и энергопотреблением, с идентичной системой управления, двумя вариантами заднего упора и индивидуальными возможностями по дополнительному оснащению. Данную серию можно весьма эффективно применять как для решения простых, так и комплексных задач.

Как и все листогибочные прессы AMADA ,прессы серии HFE-M2 также имеют важный характерный признак: особый конструктив траверс и их соединений с боковыми стойками, что обеспечивает отсутствие необходимости в дополнительной системе бомбирования Специальная конструкция нижней траверсы пресса гарантирует постоянный угол гибки слева, в центре и справа.

При использовании любой марки металла и при любых толщинах для достижения высококачественных результатов гибки не требуется применение дополнительных приспособлений или ручных корректировок оператора.

Особая польза для потребителя: производить еще быстрее и проще при превосходном качестве.

Другим гарантом точности системной техники является неограниченная доступность в рабочей зоне. В прессах модельного ряда HFE-M2 габаритная высота, ширина рабочего стола, вылет и расстояние между стойками были приведены в соответствие с требованиями современной производственной техники. Результатом этого стало большее операционное пространство, большее удобство в эксплуатации и большая простота обработки заготовки.

В распоряжении у пользователя на выбор имеется 4 или 7 управляемых по отдельности осей. При этом можно регулировать оба цилиндра верхней траверсы пресса (оси Y1 и Y2), а также независимо друг от друга.

На выбор предлагаются различные системы задних упоров с двумя или пятью управляемыми осями. В 2-осевом варианте можно независимо управлять размером глубины (ось X) и регулировкой высоты (ось R). В системе с пятью управляемыми осями дополнительно имеется возможность перемещения траверсы заднего упора под углом (ось X1 и X2), а пальцы упора в боковом направлении. (ось Z1 и Z2)

Гибка при новых степенях свободы

Как опция может быть использован инверторный привод

Оптимизируемый модельный ряд HFE-M2, кроме технического совершенства в деталях и многофункциональном ЧПУ также дает на выбор пользователю экологичное решение благодаря концепции привода и энергосбережения при выигрыше в рентабельности. Разработчикам AMADA удалось найти решение, которое

- позволяет экономить энергию при работе,
- позволяет снизить уровень шума,
- увеличивает надежность,
- минимизирует затраты на техническое обслуживание.

С помощью доступной в качестве опции системы с инверторным управлением HFE-M2 машиностроители и пользователи станка могут позаботиться о своем лучшем будущем, особенно с экономической и экологической точки зрения. Преобразователь частоты управляет двигателем насоса, который работает только в случае необходимости. Соответствующая оптимальная частота вращения всегда адаптируется к конкретной рабочей ситуации. Убедительным аргументом при этом является экономия энергии до 20 %.

ЧПУ AB-PAD

Эффективное, удобное ЧПУ „AB-PAD работает в режиме реального времени. Разнообразная помощь по обслуживанию, обширная библиотека программ и библиотека инструмента, а также возможность индивидуальных модификаций значительно повышают пользу HFE-M2, как системной техники в соответствии с требованиями завтрашнего дня.

- Инновационная BUS технология управления с новым аппаратным и программным обеспечением на базе обширных опытных данных
- Подвижная по трем осям стойка управления с сенсорным экраном с возможностью адаптации к потребностям оператора
- Двухмерное изображение изделия
- Большая библиотека инструмента и материала
- Открытая, модульная программная структура - простота интеграции новых функций
- Дистанционная диагностика
- Обнавление программного обеспечения через Интернет или USB

Функциональность без проблем от AMADA

Оборудование, инструмент, принадлежности и услуги

На протяжении десятилетий AMADA является комплексным поставщиком в области обработки листа: поставка оборудование, консультирование пользователя, обучение и переподготовка, программное обеспечение, инструмент, принадлежности, запасные части и услуги по техническому обслуживанию - AMADA может предложить все это из одних рук. Таким образом, клиенты и пользователи в состоянии достичь большей продуктивности, более высокой экономичности, лучшей загрузки и оптимального качества продукции уже сейчас и в будущем. AMADA тем самым несет ответственность за обширный пакет производственно-технической сферы.

AMADA изготавливает для заказчиков также специальные инструменты, хотя уже в 90 % случаев все задачи по гибке можно решать с помощью стандартных компонентов.

Базы данных программ и инструментов прессов серии HFE-M2 совместимы с другими системами AMADA. Каждая система управление содержит редактируемые библиотеки инструмента и материалов.

В собственном центре по обучению „AMADA School“ в г. Хаан производится обучение основам управления и ноу-хау оператора (1x1 технологии гибки), которые специально разрабатываются и выполняются техническим персоналом для практикантов.

DIGIPRO

Bending Indicator

DIGIPRO и индикатор гибки BI-J

Самые малые отклонения в толщине материала или предела прочности оказывают постоянное воздействие на угол гибки. Чтобы достичь, тем не менее, превосходных результатов, AMADA предлагает две различные системы измерения углов.

DIGIPRO - это удобный, электронный угломер, который передает измеренный угол гибки системе управления без кабеля через инфракрасный канал сявзи. В случае отклонения реальной величины от запрограммированного значения автоматически производится коррекция.

индикатор гибки BI-J - автоматически измеряет угол гибки и обратное пружинение и регулирует необходимую глубину погружения до требуемого угла. BI-J подходит для матриц с раскрытием (V-величины) от 6 до 40 мм. Результат: автоматизированная, превосходная точность уже с первой детали.

Безопасность при обслуживании и производстве

Прессы серии HFE-M2 отвечают требованиям современной техники безопасности согласно стандартам ЕС и прошли сертификацию по действующим нормам. В зависимости от пожелания и необходимости листогибочные прессы можно оснащать двумя различными оптоэлектронными системами безопасности, на выбор с современной лазерной системой AKAS III или надежной световой завесой.

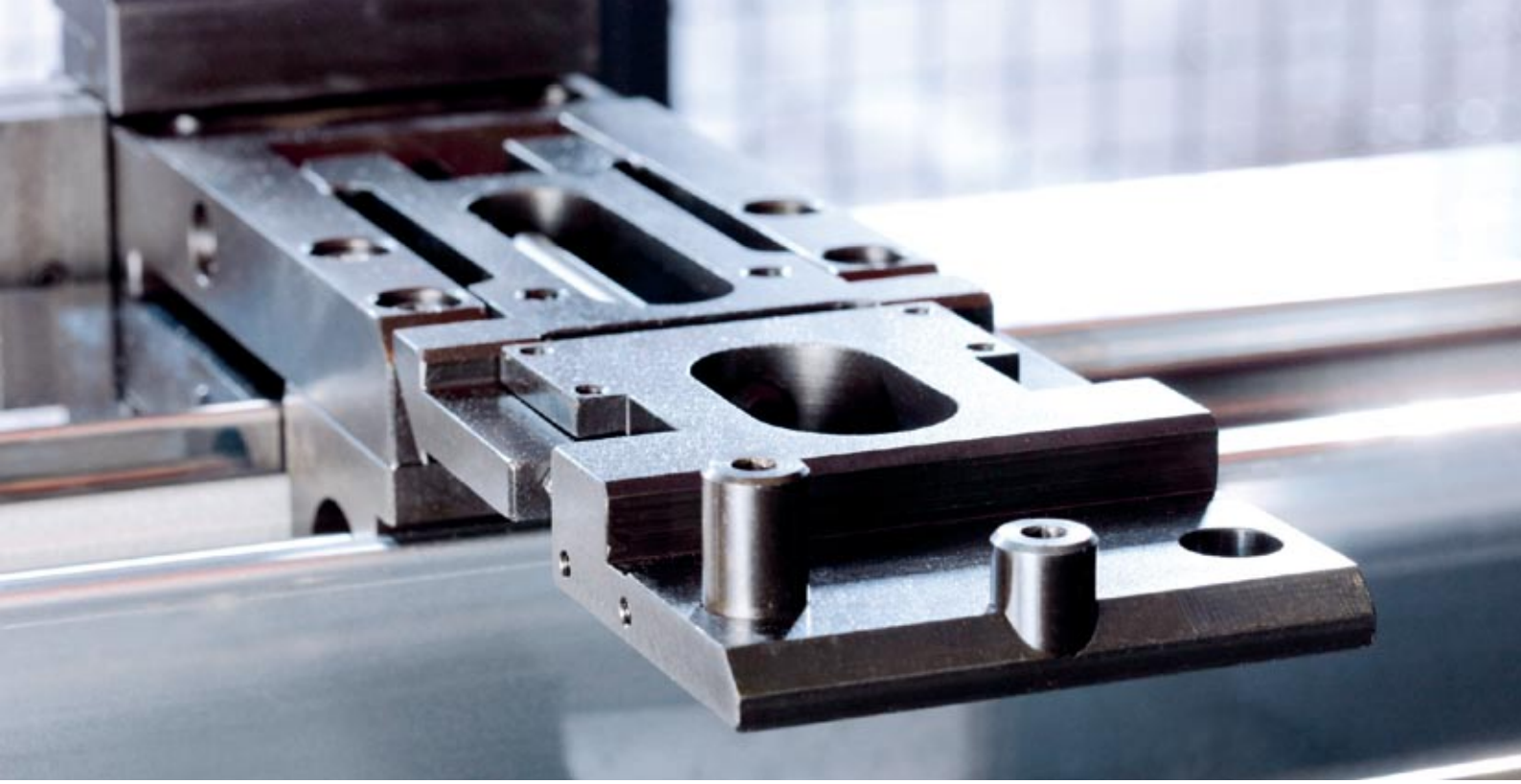

Сопроводитель листа

При гибке тяжелых или очень больших листов качество и значительное удобство в работе можно гарантировать благодаря такой принадлежности, как сопроводитель листа. Сопроводитель листа с одной или двумя опорами посредством сервопривода точно позиционирует лист. Если нет необходимости в использовании сопроводителя листа, то его можно вручную переместить в боковом направлении в парковочную зону .Благодаря сопроводителю листа достигаются превосходные результаты гибки при минимальном расходе энергии. Вследствие этого, второй оператор зачастую не требуется.

Опция заднего упора „Δ-X“

Для 7-осевого варианта заднего упора пресса дополнительно предлагается опция Δ-X. Благодаря этому имеется возможность регулировки двигателем пальцев упора в пределах +/-150 мм в направлении оси X. Оба пальца упора могут таким образом устанавливаться на различный размер глубины, что очень полезно при асимметричных заготовках.

Long Stroke - увеличенный ход и раскрытие

В частности, при изготовлении корпусных изделий требуется большее пространство между верхней и нижней балками. Для этих специальных целей AMADA предлагает HFE-M2 с версией Long Stroke. Благодаря этому раскрытие достигает 620 мм и ход увеличивается до 350 мм, что позволяет изготавливать корпусные детали высотой более 300 мм.

Техническое обслуживание и уход

Прессы серии HFE-M2 не требуют трудоёмкого обслуживания и имеют возможность удаленной диагностики. Благодаря этому можно диагностировать неисправности посредством мониторинга AMADA и устранять их специалистами по сервисному обслуживанию или собственными силами пользователя.

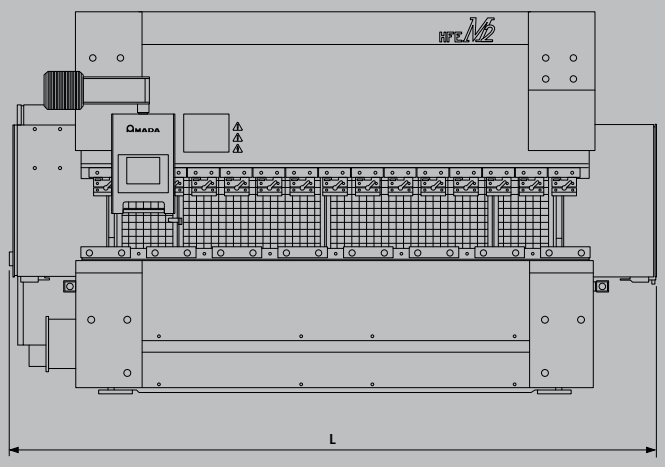

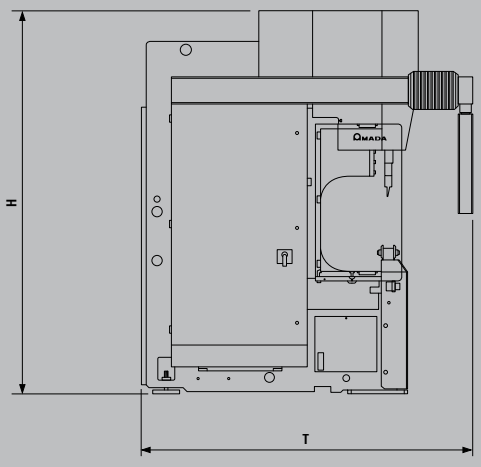

Технические характеристики прессов HFE-M2	5012	5020	8025	1003	1303	1703	1704	2204
Номинальное усилие пресса (кН)	500	500	800	1000	1300	1700	1700	2200
Длина стола (мм)	1270	2090	2570	3110	3140	3170	4230	4280
Расстояние между стойками (мм)	1035	1665	2125	2705	2700	2700	3760	3760
Вылет (мм)	100				420			
Ход, стандарт (мм)	150				200			
Ход в исполнении Long Stroke (мм)	–	–	–	–	350	350	350	350
Максимальное расстояние между верхней и нижней балкой (мм)	370				470			
Максимальное расстояние между верхней и нижней балкой в исполнении Long Stroke (мм)	–	–	–	–	620	620	620	620
Ширина рабочего стола (мм)	60	60	60	60	90	180	180	180
Высота рабочего стола (мм)	960				960			
Скорость опускания балки ось Y* (мм/с)	1-100				1-100			
Скорость рабочего хода ось Y (мм/с)	1-10				1-10			
Скорость обратного хода ось Y (мм/с)	1-100				1-100			
Полная установленная мощность (кВт)	6	6	9	9	12,5	16,5	16,5	20
Сетевое напряжение (В/Гц)	400/50				400/50			
Объем масла (л)	55	55	90	110	150	235	235	295
Количество управляемых осей	4				4 или 7			
Задний упор тип A								
Управляемый ход упора по оси X (мм)	–				700			
Диапазон позиционирования по оси X (мм)	–				750 / 1020			
Управляемый ход упора по оси R (мм)	–				250			
Управляемый ход упора по осу Z (мм)	–				Ручная регулировка			
Скорость регулировки X (мм/с)	–				270			
Скорость регулировки R (мм/с)	–				90			
Точность позиционирования X (+/-мм)	–				0,1			
Точность позиционирования R (+/-мм)	–				0,1			
Задний упор тип B								
Управляемый ход упора по оси X (мм)	–				700			
Диапазон позиционирования по оси X (мм)	–				750 / 1020			
Управляемый ход упора по оси R (мм)	–				250			
Управляемый ход упора по осу Z (мм)	–	1445	1900	2460	2460	2460	3500	3500
Скорость перемещения упоров по осям X1, X2 (мм/с)	–				500			
Скорость перемещения упоров по оси R (мм/с)	–				160			
Скорость перемещения упоров по осям Z1, Z2 (мм/с)	–				1000			
Точность позиционирования осей X1, X2 (+/-мм)	–				0,1			
Точность позиционирования оси R (+/-мм)	–				0,1			
Точность позиционирования осей Z1, Z2 (+/-мм)	–				1			
Задний упор тип C								
Управляемый ход упора по оси X (мм)	650				–			
Диапазон позиционирования по оси X (мм)	700 / 970				–			
Управляемый ход упора по оси R (мм)	150				–			
Управляемый ход упора по осу Z (мм)	Ручная регулировка				–			
Скорость перемещения упоров по оси X (мм/с)	350				–			
Скорость перемещения упоров по оси R (мм/с)	160				–			
Точность позиционирования оси X (+/-мм)	0,1				–			
Точность позиционирования оси R (+/-мм)	0,1				–			
Размеры и вес (транспортные размеры)								
Общая длина (L), стандарт (мм)	1415	2905	3365	3950	3950	3980	5040	5070
Общая глубина (T), стандарт (мм)	1615	1900	1895	1880	2075	2075	2075	2075
Общая высота (H), стандарт (мм)	2300	2450	2540	2685	2815	2900	2890	3085
Общая высота (H) в исполнении Long Stroke (мм)	–	–	–	–	3140	3140	3150	3270
Вес, стандарт (кг)	3550	4850	5880	6910	8460	11910	14250	17450
Вес в исполнении Long Stroke (кг)	–	–	–	–	9310	12710	14850	18350

Сохраняем за собой право на технические изменения размеров, конструкции и комплектации, а также на изменения в чертежах по мере технологических усовершенствований. Точностные параметры указаны согласно VDI/DGQ 3441. Точность детали и максимальная толщина материала зависят, в том числе, от технологических условий, от материала, вида заготовки, ее предварительной обработки, размера листа, а также положения в рабочей зоне.

* Только при применении надлежащих систем безопасности

ООО Amada
Российская Федерация
129226 г.Москва
ул. Докукина, д.16, стр.3

Тел. +7 495 518 96-50
Факс +7 495 518 96-51

info@amada.ru
www.amada.ru

© Amada GmbH – HFE_750-Pr_RU-RU / 09-2010/1